Skala 1:1

Awers medalu przedstawia Herb Diecezji tarnowskiej
w srodku czterech lukow (uwypuklonych) polaczonych ze
soba, jednoczesnie odsunietych od krawedzi medalu - jest to
czesc piaskowana
sybolizujaca ilosc wiernych Diecezji tarnowskiej, w gornej
czesc napis-"10-lecie Akcji Katolickiej", (*trzcionka City Blueprint*) ponizej herbu napis-"Diecezji Tarnowskiej",(*trzcionka City Blueprint*)
4 zewnetrzne czesci od lukow do krawedzi medalu-gladkie.

Rewers medalu przedstawia zasieg (granice)
Diecezji tarnowskiej, date 1998-2008(*trzcionka City Blueprint*)
oraz symbolike.
(patrz ponizej)
4 czesci zewnetrzne medalu
od krawedzi do podwojnych lukow -gladkie ,
luki - uwypuklone

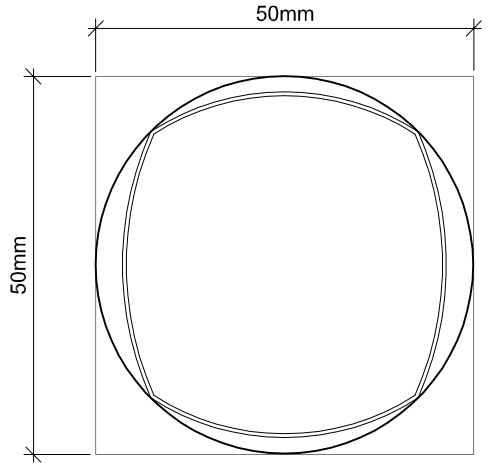

Wielkosc Medalu okolicznosciowego
50x50mm (Ø 50mm)

Luk - symbilizujacy niebiosa,
Kreta droga - Symbol ziemskiej drogi wiernych do Boga
(uwypuklenie), zarys gor - symbolizuje
poludnie, Diecezje Tarnowska

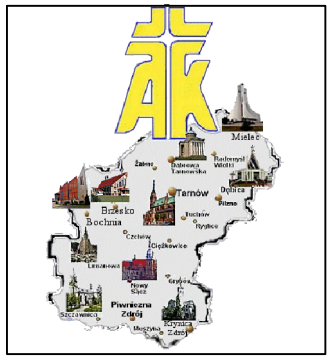

Skrot (symbol) AKCJI KATOLICKIEJ z symbolem
Krzyza w srodku

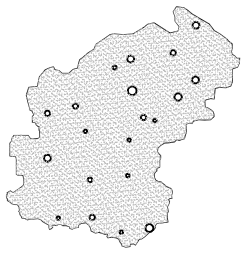

Obszar granicy Diecezji tarnowskiej (piaskowany)
z zaznaczonymi Dekanatami (same kropki oznaczaja Dekanaty
natomiast ich wielkosc
odpowiada wielkosciom dekanatow)

Uwagi:

Prawa autorskie Jacek Łojek
Copyright by Jacek Łojek

Okolicznosciowy medal
z okazji 10-lecia Akcji Katolickiej Diecezji Tarnowskiej